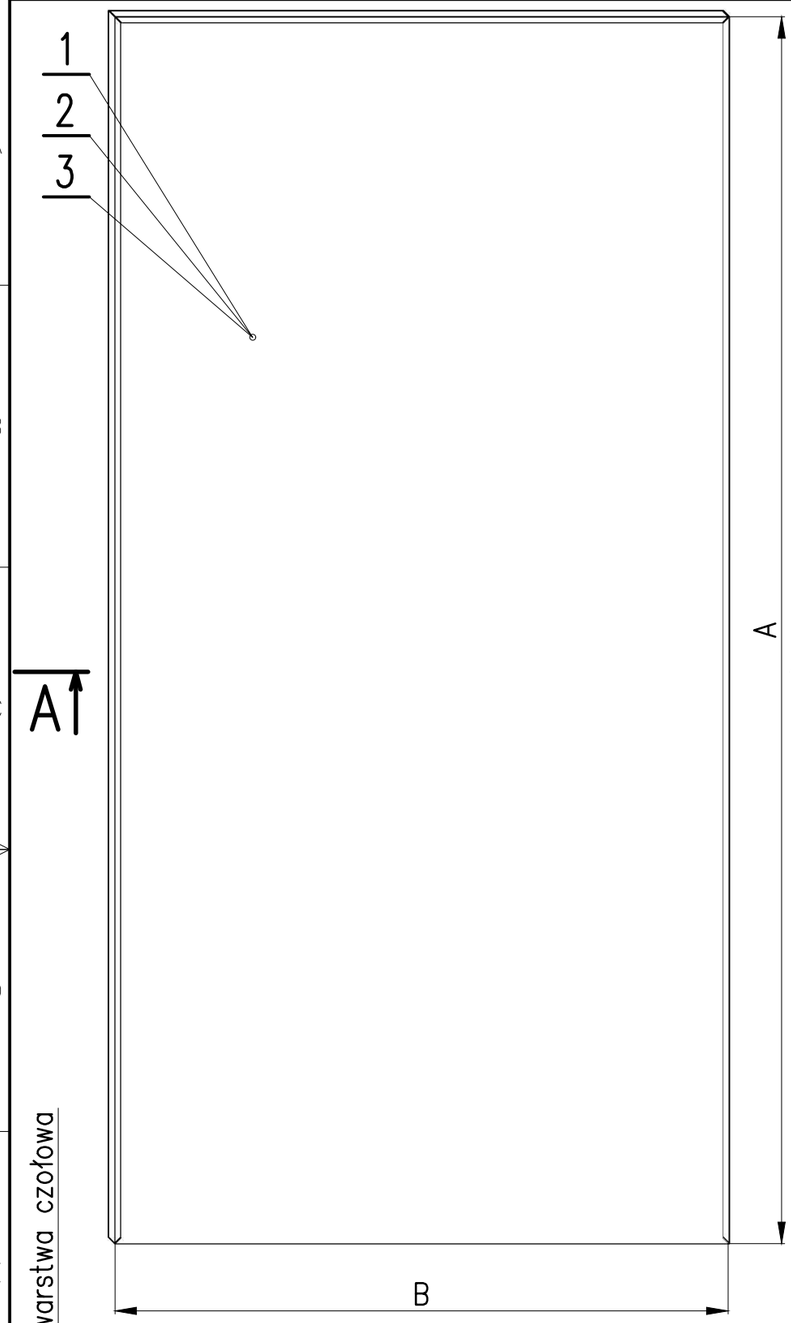

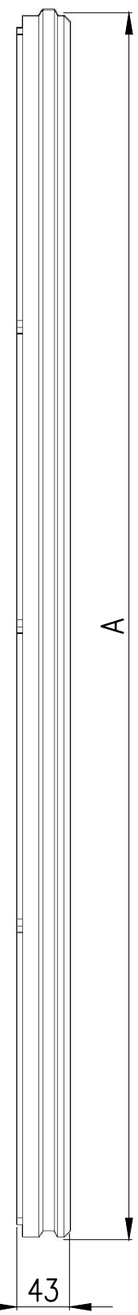

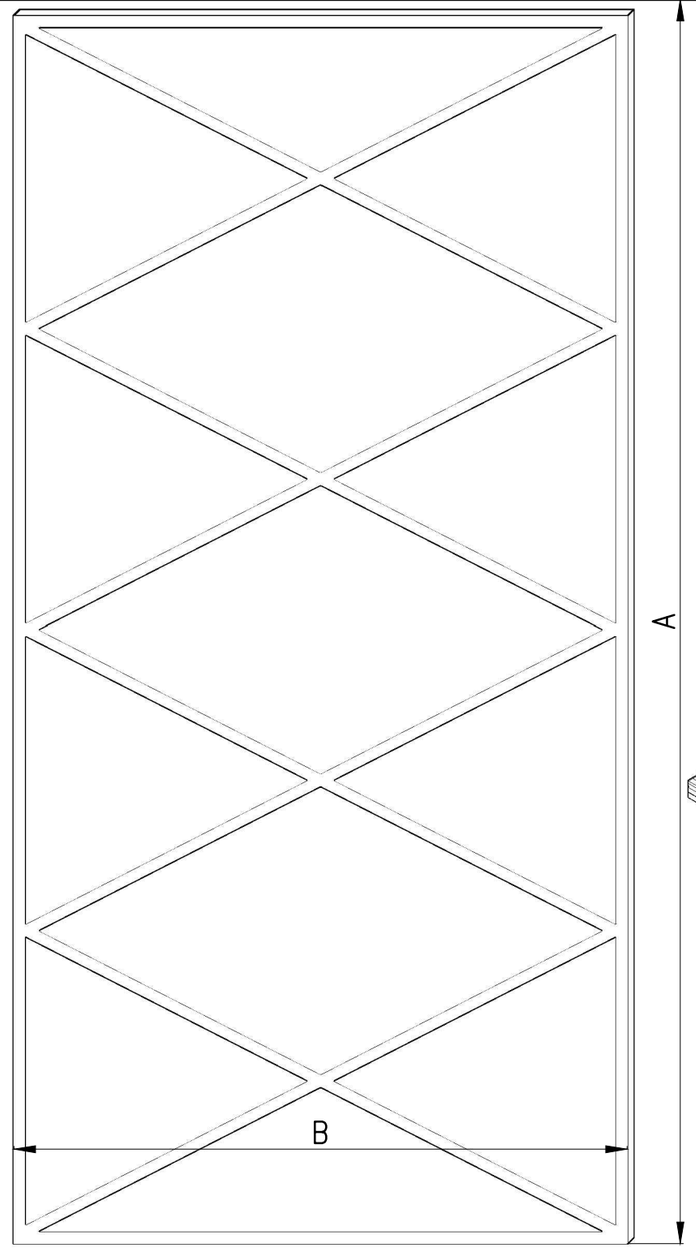

TYP	Wymiary [mm]		
	Grubość	A	B
PKP04355	$43^{\pm1}$	$500^{\pm2}$	$500^{\pm2}$
PKP04315		$500^{\pm2}$	$1000^{\pm2}$
PKP04311		$1000^{\pm2}$	$1000^{\pm2}$

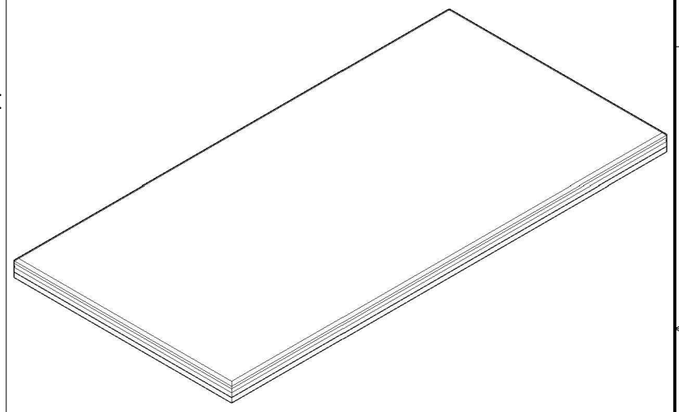

A–A

1:2

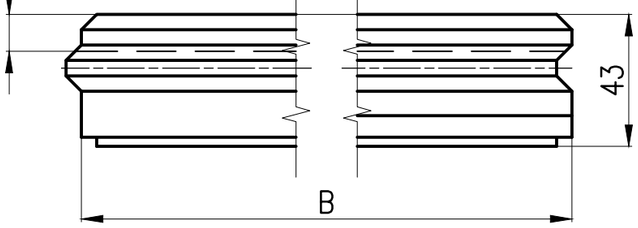

Zamek typu "pióro–wpust" na obwodzie płyty

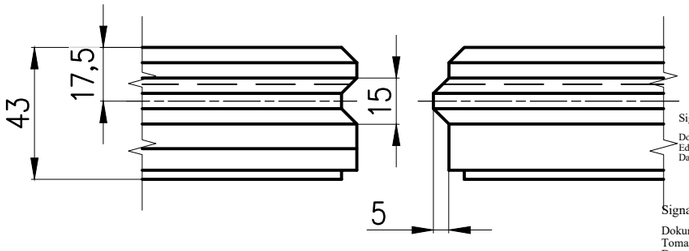

Signature Not Verified
Dokument podpisany przez Edmund Pokojowczyk
Data: 2026.08.19 12:00:28 CEST

Signature Not Verified
Dokument podpisany przez Tomasz Brewczyński
Data: 2026.08.19 11:57:55 CEST

Ilość sztuk	Nazwa części (zespołu)	Nr rysunku lub normy	Nr kolejny	Materiał i nr normy	Jedn. Masa	Całk. Masa	Uwagi
1	Płyta antyrykoszetowa PKP04311 43x1000x1000		3	granulat gumowy		30,4	
1	Płyta antyrykoszetowa PKP04315 43x500x1000		2	granulat gumowy		15,2	
1	Płyta antyrykoszetowa PKP04355 43x500x500		1	granulat gumowy		7,6	

Konstruował	Nazwisko: T.Brewczyński	Data: 08.2026	Dodatkowe informacje: –
Zatwierdził	T.Brewczyński	–"–	

Nazwa przedmiotu: **Płyta antyrykoszetowa PKP043 43x500x500/43x500x1000/43x1000x1000**

Masa: – kg

Podziałka: 1:5 (1:2)

Zakłady Gumowe SEMAG Sp. z o.o.
41–806 Zabrze ul. ks. P. Janika 4
tel: (32) 271 64 51
www.semag.pl

Nr rysunku: 026–2026–A3

Prawa autorskie do niniejszego rysunku przysługują ZG SEMAG sp. z o.o. Kopiowanie lub wykorzystanie go w inny sposób bez pisemnej zgody właściciela stanowi naruszenie ustawy o Prawie autorskim i prawach pokrewnych. Naruszenie praw ZG SEMAG sp z o.o. będzie dochodzone na drodze sądowej